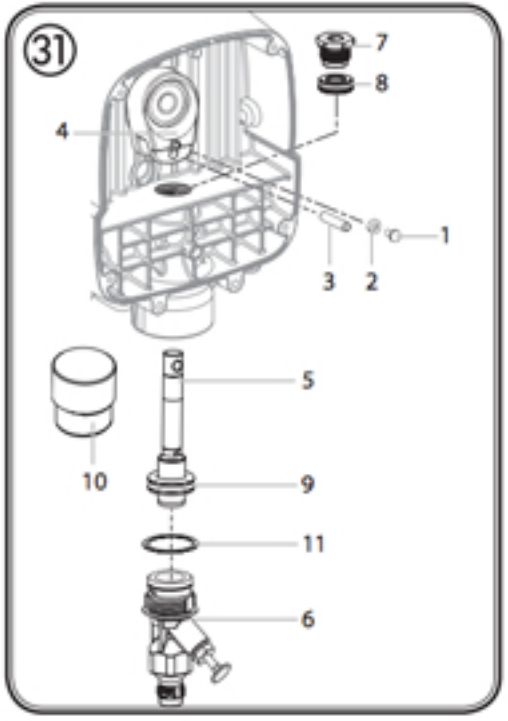

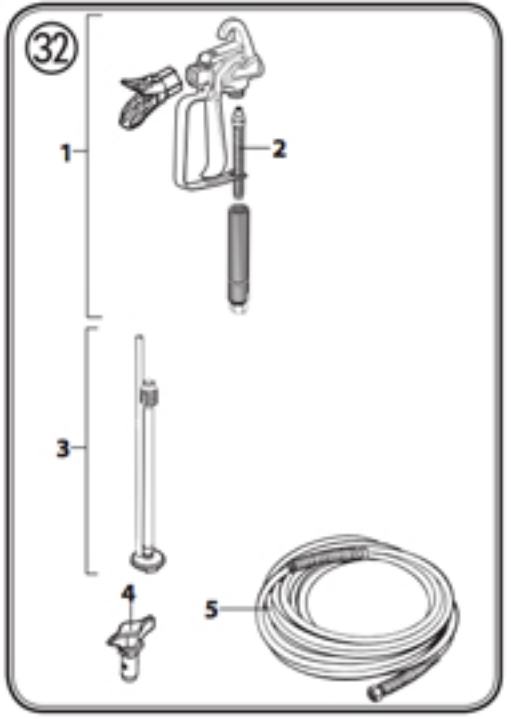

Reparatur Sets (Abb. 31)	
Benennung	**Best. Nr.**
Reparatur Set Kolbenpumpe (Pos. 5,6,7,8,9,10,11)	2325 023
Reparatur Set Dichtungen (Pos. 8,9)	2324 303

Ersatzteilliste (Abb. 32)		
Pos.	**Benennung**	**Best. Nr.**
1	Spritzpistole kpl. inkl. Filter	0418 717
2	Filter, L-XXL (weiß, 2 Stück)*	0418 713
3	Ansaugschlauch und Rücklaufleitung	2306 605
4	Düse, L *	0418 708
5	Hochdruckschlauch, 15 m gelb	0418 720